Blocca porta a sfere

Lega di zinco pressofusa o in acciaio INOX AISI 316 LHC



CORPO CONTENIMENTO SFERE E ELEMENTO DI RITENUTA

- Lega di zinco pressofusa (**ZD**) rivestimento in resina epossidica colore nero RAL 9005 (SW) e colore grigio RAL 9006 (SR), finitura mat.
- Acciaio INOX AISI 316 LHC (**NI**).

Versioni corpo contenimento sfere:

- Versione **A1**: fori passanti con sede per viti a testa svasata piana, molla a pressione normale.
- Versione **A2**: fori passanti con sede per viti a testa svasata piana, molla a pressione rinforzata.
- Versione **B1**: foro cieco filettato, molla a pressione normale.
- Versione **B2**: foro cieco filettato, molla a pressione rinforzata.

Versioni elemento di ritenuta:

- Versione **AG**: fori passanti con sede per viti a testa svasata piana.
- Versione **BG**: foro passante filettato.

GUIDA A SFERE

Tecnopolimero a base acetalica (POM).

SFERE

- Acciaio INOX AISI 420C (versione ZD).
- Ceramica, nitruro di silicio, colore nero (versione NI).

MOLLE

- Acciaio INOX AISI 301 (versione ZD).
- Acciaio INOX AISI 316Ti (versione NI).

CARATTERISTICHE E APPLICAZIONI

I blocca porta a sfere GN 4490 vengono generalmente usati per la chiusura di pannelli e porte che devono essere aperte e chiuse frequentemente con facilità. Sono costituiti da un corpo montante, provvisto di sfere e molle, e un corpo portello che si innesta lateralmente o frontalmente. L'orientamento dell'installazione può essere effettuato a seconda delle proprie esigenze.

ACCESSORI

- GN 4490.1: piastre di montaggio per corpo contenimento sfere.
- GN 4490.2: piastre di montaggio per elemento di ritenuta.

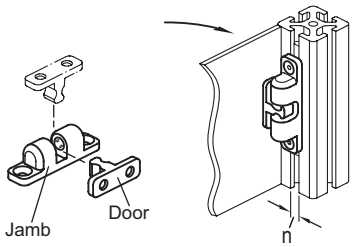

6/2026

Proprietà dei modelli riservata ai termini di legge. Disegni e immagini non riproducibili se non citando la fonte.

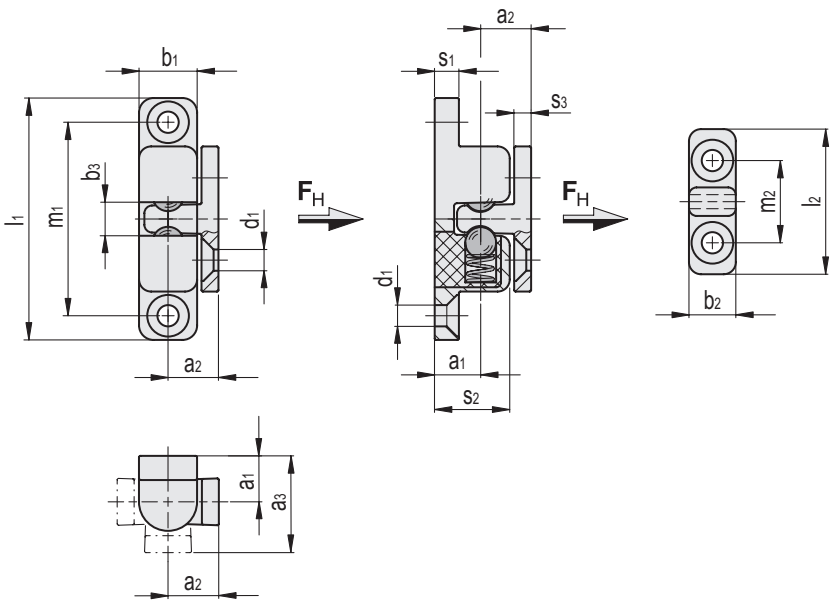

GN 4490-ZD-A-AG

Codice	Descrizione	a_1	a_2	a_3	b_1	b_2	b_3	l_1	s_1	d_1	s_2	s_3	l_2	FH* [N]	m_1	m_2	⚖
GN.22803	GN 4490-ZD-38-A1-AG-SW	7.5	7.5	15	8	7	4.3	38	4	3.4	11.5	2.5	21	25	30	12	12
GN.22801	GN 4490-ZD-38-A1-AG-SR	7.5	7.5	15	8	7	4.3	38	4	3.4	11.5	2.5	21	25	30	12	12
GN.22811	GN 4490-ZD-50-A1-AG-SW	9.5	10.5	20	12	10	6.5	50	5	4.4	15.5	3.5	30	40	40	17	29
GN.22809	GN 4490-ZD-50-A1-AG-SR	9.5	10.5	20	12	10	6.5	50	5	4.4	15.5	3.5	30	40	40	17	31
GN.22819	GN 4490-ZD-68-A1-AG-SW	11	12	23	14.5	11	9.5	68	5	4.4	18.5	3.5	32.5	75	55	20	56
GN.22817	GN 4490-ZD-68-A1-AG-SR	11	12	23	14.5	11	9.5	68	5	4.4	18.5	3.5	32.5	75	55	20	56
GN.22827	GN 4490-ZD-80-A1-AG-SW	13	14	27	16.5	13	11	80	6	5.4	21.5	4	40	125	65	25	88
GN.22825	GN 4490-ZD-80-A1-AG-SR	13	14	27	16.5	13	11	80	6	5.4	21.5	4	40	125	65	25	88
GN.22807	GN 4490-ZD-38-A2-AG-SW	7.5	7.5	15	8	7	4.3	38	4	3.4	11.5	2.5	21	35	30	12	12
GN.22805	GN 4490-ZD-38-A2-AG-SR	7.5	7.5	15	8	7	4.3	38	4	3.4	11.5	2.5	21	35	30	12	12
GN.22815	GN 4490-ZD-50-A2-AG-SW	9.5	10.5	20	12	10	6.5	50	5	4.4	15.5	3.5	30	70	40	17	31
GN.22813	GN 4490-ZD-50-A2-AG-SR	9.5	10.5	20	12	10	6.5	50	5	4.4	15.5	3.5	30	70	40	17	31
GN.22823	GN 4490-ZD-68-A2-AG-SW	11	12	23	14.5	11	9.5	68	5	4.4	18.5	3.5	32.5	100	55	20	56
GN.22821	GN 4490-ZD-68-A2-AG-SR	11	12	23	14.5	11	9.5	68	5	4.4	18.5	3.5	32.5	100	55	20	56
GN.22831	GN 4490-ZD-80-A2-AG-SW	13	14	27	16.5	13	11	80	6	5.4	21.5	4	40	150	65	25	80
GN.22829	GN 4490-ZD-80-A2-AG-SR	13	14	27	16.5	13	11	80	6	5.4	21.5	4	40	150	65	25	80

GN 4490-NI-A-AG

INOX STAINLESS STEEL

Codice	Descrizione	a_1	a_2	a_3	b_1	b_2	b_3	l_1	s_1	d_1	s_2	s_3	l_2	FH* [N]	m_1	m_2	⚖
GN.22784	GN 4490-NI-38-A1-AG-GS	7.5	7.5	15	8	7	4.3	38	4	3.4	11.5	2.5	21	25	30	12	15
GN.22786	GN 4490-NI-50-A1-AG-GS	9.5	10.5	20	12	10	6.5	50	5	4.4	15.5	3.5	30	40	40	17	36
GN.22788	GN 4490-NI-68-A1-AG-GS	11	12	23	14.5	11	9.5	68	5	4.4	18.5	3.5	32.5	75	55	20	64
GN.22790	GN 4490-NI-80-A1-AG-GS	13	14	27	16.5	13	11	80	6	5.4	21.5	4	40	125	65	25	100
GN.22785	GN 4490-NI-38-A2-AG-GS	7.5	7.5	15	8	7	4.3	38	4	3.4	11.5	2.5	21	35	30	12	15
GN.22787	GN 4490-NI-50-A2-AG-GS	9.5	10.5	20	12	10	6.5	50	5	4.4	15.5	3.5	30	70	40	17	36
GN.22789	GN 4490-NI-68-A2-AG-GS	11	12	23	14.5	11	9.5	68	5	4.4	18.5	3.5	32.5	100	55	20	64
GN.22791	GN 4490-NI-80-A2-AG-GS	13	14	27	16.5	13	11	80	6	5.4	21.5	4	40	150	65	25	100

Ganter Norm®

Proprietà dei modelli riservata ai termini di legge. Disegni e immagini non riproducibili se non citando la fonte.

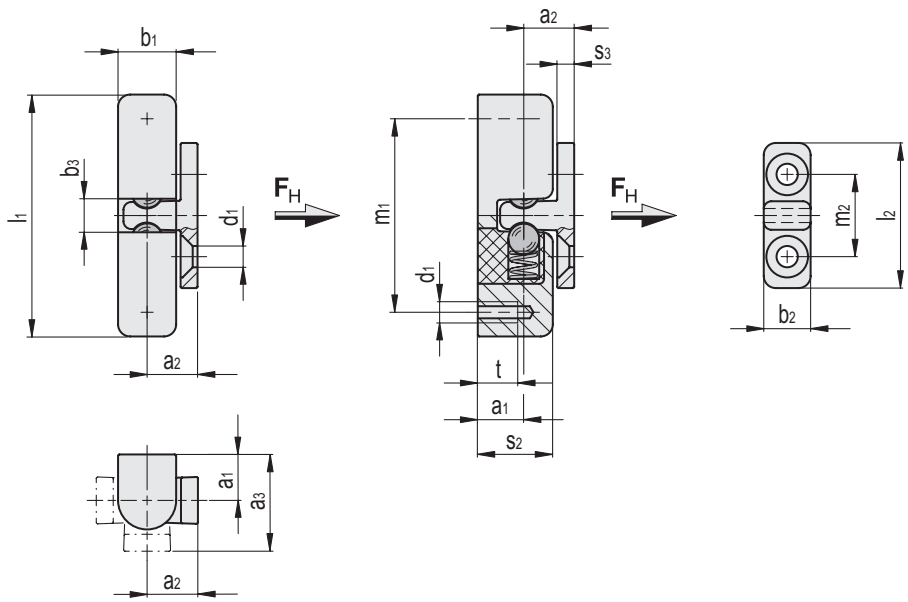

GN 4490-ZD-B-AG

Codice	Descrizione	a_1	a_2	a_3	b_1	b_2	b_3	l_1	d_1	s_2	s_3	t	l_2	FH* [N]	m_1	m_2	⚖
GN.45606	GN 4490-ZD-38-B1-AG-SW	7.5	7.5	15	8	7	4.3	38	3.4	11.5	2.5	6	21	25	30	12	18
GN.45605	GN 4490-ZD-38-B1-AG-SR	7.5	7.5	15	8	7	4.3	38	3.4	11.5	2.5	6	21	25	30	12	18
GN.45626	GN 4490-ZD-50-B1-AG-SW	9.5	10.5	20	12	10	6.5	50	4.4	15.5	3.5	9	30	40	40	17	47
GN.45625	GN 4490-ZD-50-B1-AG-SR	9.5	10.5	20	12	10	6.5	50	4.4	15.5	3.5	9	30	40	40	17	47
GN.45646	GN 4490-ZD-68-B1-AG-SW	11	12	23	14.5	11	9.5	68	4.4	18.5	3.5	12	32.5	75	55	20	87
GN.45645	GN 4490-ZD-68-B1-AG-SR	11	12	23	14.5	11	9.5	68	4.4	18.5	3.5	12	32.5	75	55	20	87
GN.45666	GN 4490-ZD-80-B1-AG-SW	13	14	27	16.5	13	11	80	5.4	21.5	4	15	40	125	65	25	134
GN.45665	GN 4490-ZD-80-B1-AG-SR	13	14	27	16.5	13	11	80	5.4	21.5	4	15	40	125	65	25	134
GN.45610	GN 4490-ZD-38-B2-AG-SW	7.5	7.5	15	8	7	4.3	38	3.4	11.5	2.5	6	21	35	30	12	18
GN.45609	GN 4490-ZD-38-B2-AG-SR	7.5	7.5	15	8	7	4.3	38	3.4	11.5	2.5	6	21	35	30	12	18
GN.45630	GN 4490-ZD-50-B2-AG-SW	9.5	10.5	20	12	10	6.5	50	4.4	15.5	3.5	9	30	70	40	17	47
GN.45629	GN 4490-ZD-50-B2-AG-SR	9.5	10.5	20	12	10	6.5	50	4.4	15.5	3.5	9	30	70	40	17	47
GN.45650	GN 4490-ZD-68-B2-AG-SW	11	12	23	14.5	11	9.5	68	4.4	18.5	3.5	12	32.5	100	55	20	87
GN.45649	GN 4490-ZD-68-B2-AG-SR	11	12	23	14.5	11	9.5	68	4.4	18.5	3.5	12	32.5	100	55	20	87
GN.45670	GN 4490-ZD-80-B2-AG-SW	13	14	27	16.5	13	11	80	5.4	21.5	4	15	40	150	65	25	134
GN.45669	GN 4490-ZD-80-B2-AG-SR	13	14	27	16.5	13	11	80	5.4	21.5	4	15	40	150	65	25	134

GN 4490-NI-B-AG

INOX STAINLESS STEEL

Codice	Descrizione	a_1	a_2	a_3	b_1	b_2	b_3	l_1	d_1	s_2	s_3	t	l_2	FH* [N]	m_1	m_2	⚖
GN.45553	GN 4490-NI-38-B1-AG-GS	7.5	7.5	15	8	7	4.3	38	3.4	11.5	2.5	6	21	25	30	12	21
GN.45563	GN 4490-NI-50-B1-AG-GS	9.5	10.5	20	12	10	6.5	50	4.4	15.5	3.5	9	30	40	40	17	52
GN.45573	GN 4490-NI-68-B1-AG-GS	11	12	23	14.5	11	9.5	68	4.4	18.5	3.5	12	32.5	75	55	20	97
GN.45583	GN 4490-NI-80-B1-AG-GS	13	14	27	16.5	13	11	80	5.4	21.5	4	15	40	125	65	25	147
GN.45555	GN 4490-NI-38-B2-AG-GS	7.5	7.5	15	8	7	4.3	38	3.4	11.5	2.5	6	21	35	30	12	21
GN.45565	GN 4490-NI-50-B2-AG-GS	9.5	10.5	20	12	10	6.5	50	4.4	15.5	3.5	9	30	70	40	17	52
GN.45575	GN 4490-NI-68-B2-AG-GS	11	12	23	14.5	11	9.5	68	4.4	18.5	3.5	12	32.5	100	55	20	97
GN.45585	GN 4490-NI-80-B2-AG-GS	13	14	27	16.5	13	11	80	5.4	21.5	4	15	40	150	65	25	147

Proprietà dei modelli riservata ai termini di legge. Disegni e immagini non riproducibili se non citando la fonte.

Ganter Norm

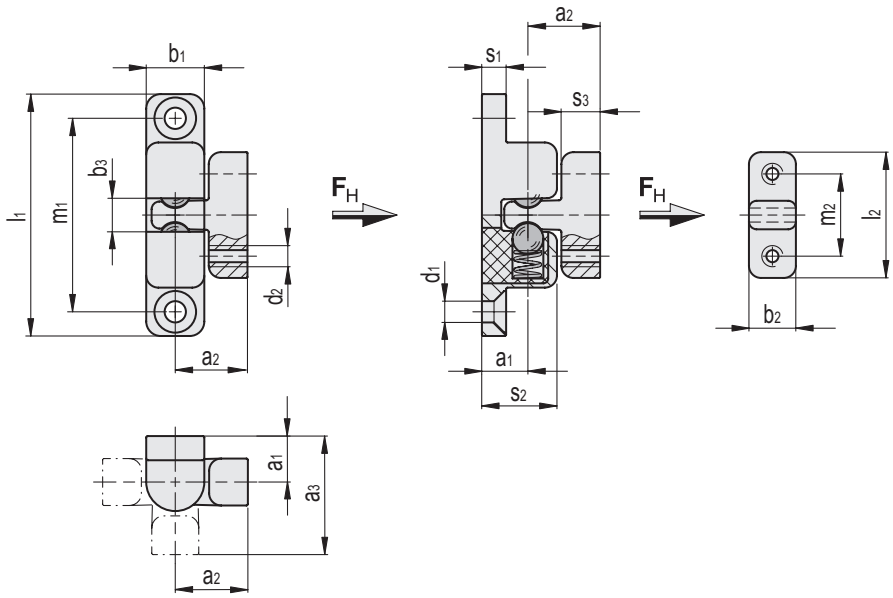

GN 4490-ZD-A-BG

Codice	Descrizione	a_1	a_2	a_3	b_1	b_2	b_3	l_1	s_1	d_1	s_2	s_3	d_2	l_2	FH* [N]	m_1	m_2	⚖
GN.45602	GN 4490-ZD-38-A1-BG-SW	7.5	11	18.5	8	7	4.3	38	4	3.4	11.5	2.5	M3	18	25	30	12	14
GN.45601	GN 4490-ZD-38-A1-BG-SR	7.5	11	18.5	8	7	4.3	38	4	3.4	11.5	2.5	M3	18	25	30	12	14
GN.45622	GN 4490-ZD-50-A1-BG-SW	9.5	15	24.5	12	10	6.5	50	5	4.4	15.5	3.5	M4	26	40	40	17	36
GN.45621	GN 4490-ZD-50-A1-BG-SR	9.5	15	24.5	12	10	6.5	50	5	4.4	15.5	3.5	M4	26	40	40	17	36
GN.45642	GN 4490-ZD-68-A1-BG-SW	11	16.5	27.5	14.5	11	9.5	68	5	4.4	18.5	3.5	M4	28	75	55	20	62
GN.45641	GN 4490-ZD-68-A1-BG-SR	11	16.5	27.5	14.5	11	9.5	68	5	4.4	18.5	3.5	M4	28	75	55	20	62
GN.45662	GN 4490-ZD-80-A1-BG-SW	13	20	33	16.5	13	11	80	6	5.4	21.5	4	M5	37.5	125	65	25	102
GN.45661	GN 4490-ZD-80-A1-BG-SR	13	20	33	16.5	13	11	80	6	5.4	21.5	4	M5	37.5	125	65	25	102
GN.45604	GN 4490-ZD-38-A2-BG-SW	7.5	11	18.5	8	7	4.3	38	4	3.4	11.5	2.5	M3	18	35	30	12	14
GN.45603	GN 4490-ZD-38-A2-BG-SR	7.5	11	18.5	8	7	4.3	38	4	3.4	11.5	2.5	M3	18	35	30	12	14
GN.45624	GN 4490-ZD-50-A2-BG-SW	9.5	15	24.5	12	10	6.5	50	5	4.4	15.5	3.5	M4	26	70	40	17	36
GN.45623	GN 4490-ZD-50-A2-BG-SR	9.5	15	24.5	12	10	6.5	50	5	4.4	15.5	3.5	M4	26	70	40	17	36
GN.45644	GN 4490-ZD-68-A2-BG-SW	11	16.5	27.5	14.5	11	9.5	68	5	4.4	18.5	3.5	M4	28	100	55	20	62
GN.45643	GN 4490-ZD-68-A2-BG-SR	11	16.5	27.5	14.5	11	9.5	68	5	4.4	18.5	3.5	M4	28	100	55	20	62
GN.45664	GN 4490-ZD-80-A2-BG-SW	13	20	33	16.5	13	11	80	6	5.4	21.5	4	M5	37.5	150	65	25	102
GN.45663	GN 4490-ZD-80-A2-BG-SR	13	20	33	16.5	13	11	80	6	5.4	21.5	4	M5	37.5	150	65	25	102

GN 4490-NI-A-BG

INOX STAINLESS STEEL

Codice	Descrizione	a_1	a_2	a_3	b_1	b_2	b_3	l_1	s_1	d_1	s_2	s_3	d_2	l_2	FH* [N]	m_1	m_2	⚖
GN.45551	GN 4490-NI-38-A1-BG-GS	7.5	11	18.5	8	7	4.3	38	4	3.4	11.5	2.5	M3	18	25	30	12	16
GN.45561	GN 4490-NI-50-A1-BG-GS	9.5	15	24.5	12	10	6.5	50	5	4.4	15.5	3.5	M4	26	40	40	17	40
GN.45571	GN 4490-NI-68-A1-BG-GS	11	16.5	27.5	14.5	11	9.5	68	5	4.4	18.5	3.5	M4	28	75	55	20	67
GN.45581	GN 4490-NI-80-A1-BG-GS	13	20	33	16.5	13	11	80	6	5.4	21.5	4	M5	37.5	125	65	25	111
GN.45552	GN 4490-NI-38-A2-BG-GS	7.5	11	18.5	8	7	4.3	38	4	3.4	11.5	2.5	M3	18	35	30	12	16
GN.45562	GN 4490-NI-50-A2-BG-GS	9.5	15	24.5	12	10	6.5	50	5	4.4	15.5	3.5	M4	26	70	40	17	40
GN.45572	GN 4490-NI-68-A2-BG-GS	11	16.5	27.5	14.5	11	9.5	68	5	4.4	18.5	3.5	M4	28	100	55	20	67
GN.45582	GN 4490-NI-80-A2-BG-GS	13	20	33	16.5	13	11	80	6	5.4	21.5	4	M5	37.5	150	65	25	111

Ganter Norm®

Proprietà dei modelli riservata ai termini di legge. Disegni e immagini non riproducibili se non citando la fonte.

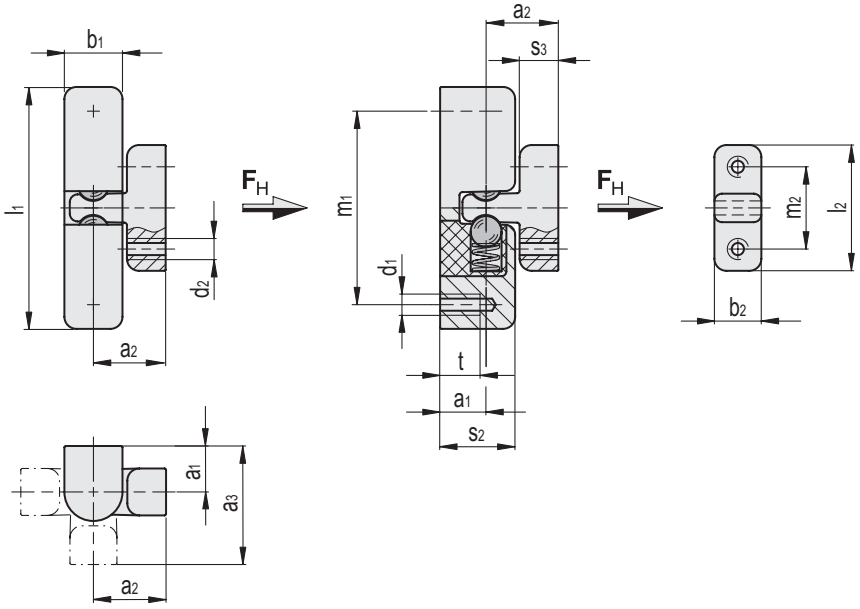

GN 4490-ZD-B-BG

Codice	Descrizione	a_1	a_2	a_3	b_1	b_2	b_3	l_1	s_2	s_3	d_2	t	l_2	FH* [N]	m_1	m_2	⚖
GN.45608	GN 4490-ZD-38-B1-BG-SW	7.5	11	18.5	8	7	4.3	38	11.5	2.5	M3	6	18	25	30	12	20
GN.45607	GN 4490-ZD-38-B1-BG-SR	7.5	11	18.5	8	7	4.3	38	11.5	2.5	M3	6	18	25	30	12	20
GN.45628	GN 4490-ZD-50-B1-BG-SW	9.5	15	24.5	12	10	6.5	50	15.5	3.5	M4	9	26	40	40	17	52
GN.45627	GN 4490-ZD-50-B1-BG-SR	9.5	15	24.5	12	10	6.5	50	15.5	3.5	M4	9	26	40	40	17	52
GN.45648	GN 4490-ZD-68-B1-BG-SW	11	16.5	27.5	14.5	11	9.5	68	18.5	3.5	M4	12	28	75	55	20	92
GN.45647	GN 4490-ZD-68-B1-BG-SR	11	16.5	27.5	14.5	11	9.5	68	18.5	3.5	M4	12	28	75	55	20	92
GN.45668	GN 4490-ZD-80-B1-BG-SW	13	20	33	16.5	13	11	80	21.5	4	M5	15	37.5	125	65	25	147
GN.45667	GN 4490-ZD-80-B1-BG-SR	13	20	33	16.5	13	11	80	21.5	4	M5	15	37.5	125	65	25	147
GN.45612	GN 4490-ZD-38-B2-BG-SW	7.5	11	18.5	8	7	4.3	38	11.5	2.5	M3	6	18	35	30	12	20
GN.45611	GN 4490-ZD-38-B2-BG-SR	7.5	11	18.5	8	7	4.3	38	11.5	2.5	M3	6	18	35	30	12	20
GN.45632	GN 4490-ZD-50-B2-BG-SW	9.5	15	24.5	12	10	6.5	50	15.5	3.5	M4	9	26	70	40	17	52
GN.45631	GN 4490-ZD-50-B2-BG-SR	9.5	15	24.5	12	10	6.5	50	15.5	3.5	M4	9	26	70	40	17	52
GN.45652	GN 4490-ZD-68-B2-BG-SW	11	16.5	27.5	14.5	11	9.5	68	18.5	3.5	M4	12	28	100	55	20	92
GN.45651	GN 4490-ZD-68-B2-BG-SR	11	16.5	27.5	14.5	11	9.5	68	18.5	3.5	M4	12	28	100	55	20	92
GN.45672	GN 4490-ZD-80-B2-BG-SW	13	20	33	16.5	13	11	80	21.5	4	M5	15	37.5	150	65	25	147
GN.45671	GN 4490-ZD-80-B2-BG-SR	13	20	33	16.5	13	11	80	21.5	4	M5	15	37.5	150	65	25	147

GN 4490-NI-B-BG

INOX STAINLESS STEEL

Codice	Descrizione	a_1	a_2	a_3	b_1	b_2	b_3	l_1	s_2	s_3	d_2	t	l_2	FH* [N]	m_1	m_2	⚖
GN.45554	GN 4490-NI-38-B1-BG-GS	7.5	11	18.5	8	7	4.3	38	11.5	6	M3	6	18	25	30	12	23
GN.45564	GN 4490-NI-50-B1-BG-GS	9.5	15	24.5	12	10	6.5	50	15.5	8	M4	9	26	40	40	17	58
GN.45574	GN 4490-NI-68-B1-BG-GS	11	16.5	27.5	14.5	11	9.5	68	18.5	8	M4	12	28	75	55	20	102
GN.45584	GN 4490-NI-80-B1-BG-GS	13	20	33	16.5	13	11	80	21.5	10	M5	15	37.5	125	65	25	162
GN.45556	GN 4490-NI-38-B2-BG-GS	7.5	11	18.5	8	7	4.3	38	11.5	6	M3	6	18	35	30	12	23
GN.45566	GN 4490-NI-50-B2-BG-GS	9.5	15	24.5	12	10	6.5	50	15.5	8	M4	9	26	70	40	17	58
GN.45576	GN 4490-NI-68-B2-BG-GS	11	16.5	27.5	14.5	11	9.5	68	18.5	8	M4	12	28	100	55	20	102
GN.45586	GN 4490-NI-80-B2-BG-GS	13	20	33	16.5	13	11	80	21.5	10	M5	15	37.5	150	65	25	162

Proprietà dei modelli riservata ai termini di legge. Disegni e immagini non riproducibili se non citando la fonte.

Ganter Norm